| | | | | | | | | |
|---|---|---|---|---|---|---|---|---|
| Épület : | Albertirsa ,meglévő bölcsöde épület bővítés | | | | | | jel: | **HB-2** |
| **MEGNEVEZÉS :** | Beltéri ajtó | | | | | | | |
| **gyártmány, típus :** | HÖRMANN OIT | | | | | | | |
| | SZ | | M | **névleges (rendelési) méret :** | SZ | | M | *( méretek mm-ben )* |
| **kőműves nyílásméret :** | 1130 | x | 2125 | | 1140 | x | 2130 | |
| **parapet magasság :** | | | | | | | | |
| **DARABSZÁM :** | JOBBOS | | BALOS | **Helyiség száma** | | | | **Összesen:** |
| **földszint:** | 3 db | | 4 db | B/7, B/6, 33, 34 foglalkoztató,36 elkülönítő | | | | **7** db |
| **emelet:** | — | | — | | | | | |
| **Nyitási irány: ,mód:** | egyszárnyú nyíló, jobbos ill. balos | | | | | | | |
| **Fogadó szerkezet:** | 10 és 30 cm vtg POROTHERM kerámia fal szerkezet, glettelve, festve ill. oldalfali burkolat<br>15 cm vtg gipszkarton fal szerkezet, glettelve, festve. | | | | | | | |
| **Tokszerkezet:** | HÖRMANN acél befoglalótok, jobbos-balosan használható, Gk. falazat készítésével egyidejűleg elhelyezve; 3 oldalon falcolt, 30 mm-es padlóbeállással, DIN szabványú ajtólapokhoz. Alapanyag: tűzi horganyzott finomacél, 1,5 mm vastag, merítéses eljárással felvitt RAL 9007 szürke alapozóbevonattal. Szériafelszereltség: 3-oldali EPDM tömítőprofil, 1 méter jelölés, teljesen tömített zár- és pánttáska, előkészítés V8000 pántokhoz (pántok nélkül), horganyzott alsó távtartóprofil, 4 db felhegesztett és 4 db külön szállított falazófül | | | | | | | |
| **Szárny:** | HÖRMANN OIT 40 mm vastag, 3-oldalon falcolt, egyszárnyú ajtólap, 0,6 mm vastag tűzi horganyzott acéllemezből. Mindkét oldalon az ajtólaphoz ragasztott furatolt faforgácslap betéttel, RAL 7035 színben pórszorva, kilincs nélkül. Vasalatok: bevésőzár, előkészítve biztonsági zárbetéthez; 2 db horganyzott pánt felső- és pánt alsórész ajtólaponként. DIN szerinti méretben | | | | | | | |
| **Vasalat:** | V8000 horganyzott pántok | | | | | | | |
| **Üvegezés:** | félig üvegezett, 4 mm üvegkülső és belső oldalán biztonsági fóliázással. | | | | | | Ug= | W / m²K |
| **Szerelvény , egyéb:** | Ursula alu körcímkés kilincsgarnitúra, BB zárhoz, PZ zárbetét, alsó szellőző ráccsal | | | | | | | |
| **Megjegyzés:** | küszöb nélküli kivitel<br>tok helyszínen fedőmázolva: RAL 9007 | | | | | | | |

**Á B R A :** lépték: M= 1:50

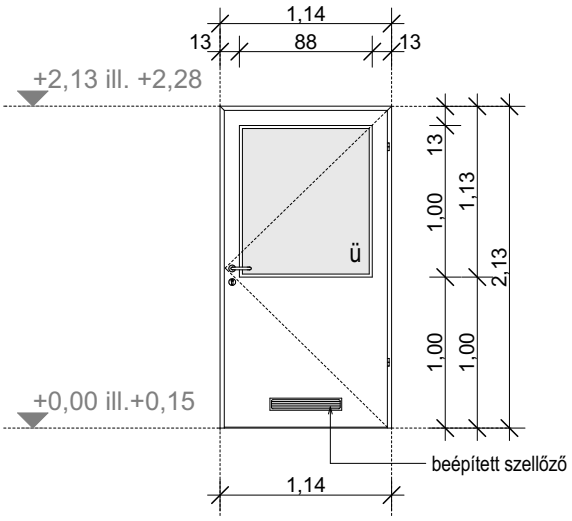


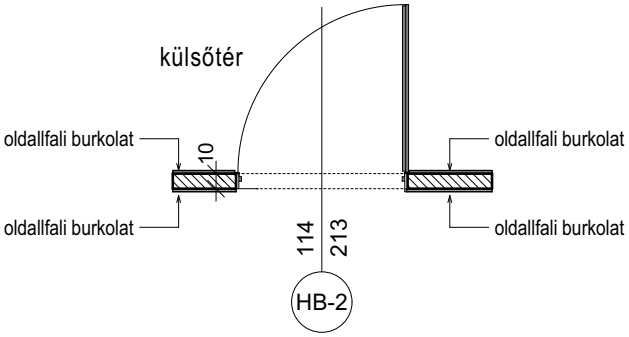


Méretek a helyszínen ellenőrizendők !